ELETTROPOMPA TM 10
ELECTRICAL PUMP TM 10

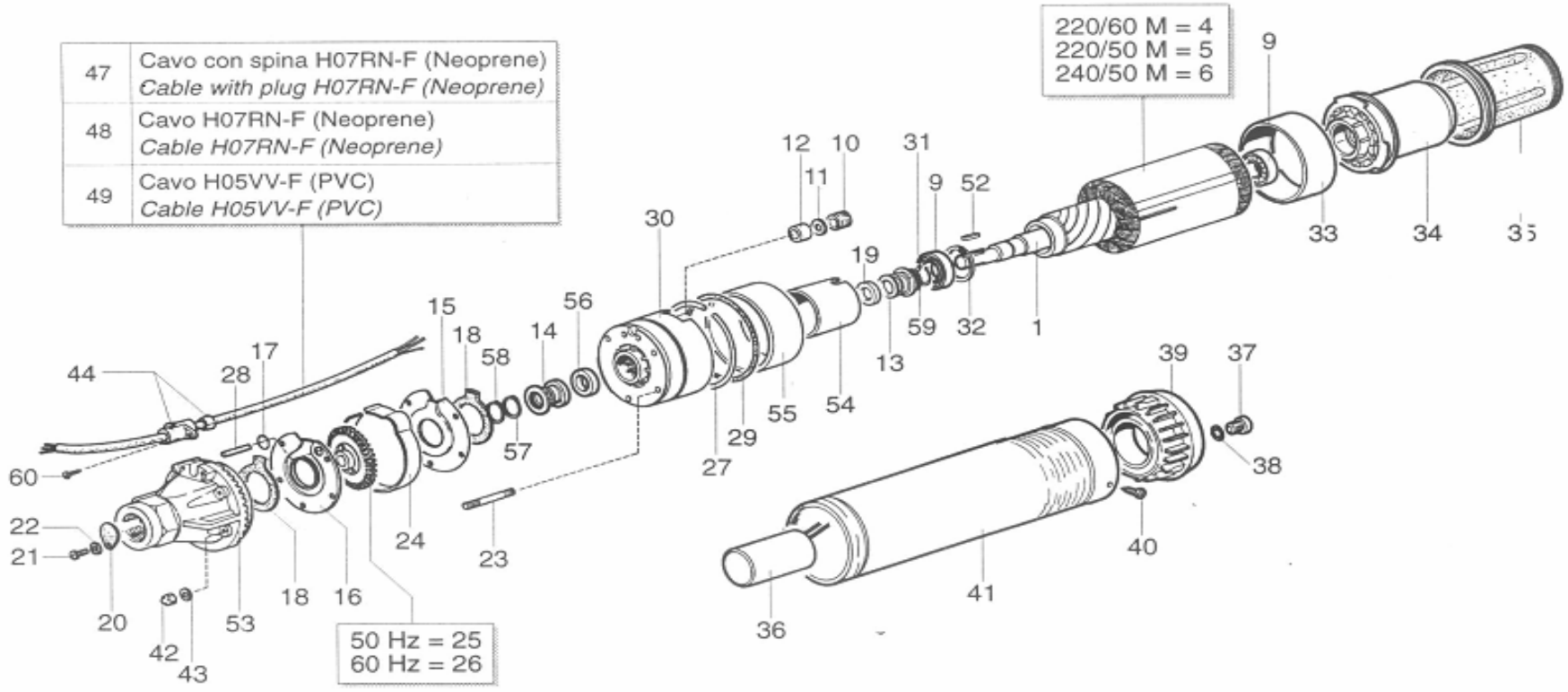

Ind.Mod.:0 N° prog. 014
LISTA RICAMBI TM10

Firma asec. Prandi Firma app. Corgini

N° Pos.	Codice	Descrizione	Q.ta'
001	S00012390	ALBERO ROTORE TM10	1
002		ARTICOLO NON FORNITO	
003		ARTICOLO NON FORNITO	
004	S00021492	STATORE 90X47X100 220/60	1
005	S00021490	STATORE 90X47X100 220/50	1
006	S00021498	STATORE 90X47X100 240/50	1
007		ARTICOLO NON FORNITO	
008		ARTICOLO NON FORNITO	
009	S00081023	CUSCINETTO 6202	2
010	C00165510	GHIERA PASSACAVO	1
011	C00151970	RONDELLA PASSACAVO 3 FORI	1
012	C00112350	PASSACAVO GOMMA 3 FORI	1
013	P00121440	TENUTA MECCANICA FA12	1
014	S00121260	TENUTA MECCANICA FG 12	1
015	S00071150	DISCO INFERIORE	1
016	S00071140	DISCO SUPERIORE	1
017	A00132490	ANELLO OR 2050	1
018	S00131800	GUARNIZOIONE TENUTA DISCO	2
019	C00121140	CONTROFACCIA 13X26X5.5	1
020	S00260620	VALVOLA	1
021	C00192690	VITE TCT+2,9X9,5	1
022	C00151900	RONDELLA	1
023	S00192680	TIRANTE M4X54	5
024	S00165650	ANELLO DISTANZIALE	1
025	C00061230	GIRANTE 50HZ	1
026	C00061232	GIRANTE 60HZ	1
027	S00165410	ANELLO ELASTICO	1
028	S00152420	SPINA CILINDRICA	2
029	S00131140	ANELLO OR 4325	1
030	S00041640	FLANGIA TM10	1
031	S00152070	ANELLO ELASTICO D.15	1
032	S00152080	ANELLO ELASTICO D.32	1
033	S00165320	DISTANZIALE H46	1
034	S00165540	SUPPORTO MEMBRANA	1
035	S00165560	MEMBRANA DI COMPENSAZIONE	1
036	S00091043	CONDENSATORE 20mF	1

N° Pos.	Codice	Descrizione	Q.ta'
037	S00191460	TAPPO M10X10	1
038	P00131640	ANELLO OR 110	1
039	S00165550	COPERCHIO INFERIORE	1
040	C00191211	VITE TCT+ 3,5X9,5	3
041	S00031400	TUBO INOX TM10	1
042	C00201350	DADO AUTOBLOK M4	5
043	S00151560	RONDELLA PIANA D.4	5
044	P00113090	FERMACAVO PLASTICA	1
052	C00152100	CHIAVETTA 4X4X12	1
053	S00051360	TESTATA TM10	1
054	S00165430	DISTANZIALE 52X38	1
055	S00165310	DISTANZIALE H 35	1
056	S00121270	CONTROFACCIA 13X24X3.7	1
057	S00152510	RONDELLA 18X12X0.5	1
058	C00152010	ANELLO ELASTICO D.12	1
059	C00151040	RONDELLA 25X12X1	1
060	C00191221	VITE TCT+ 3,5X16	2
	FINE/END		